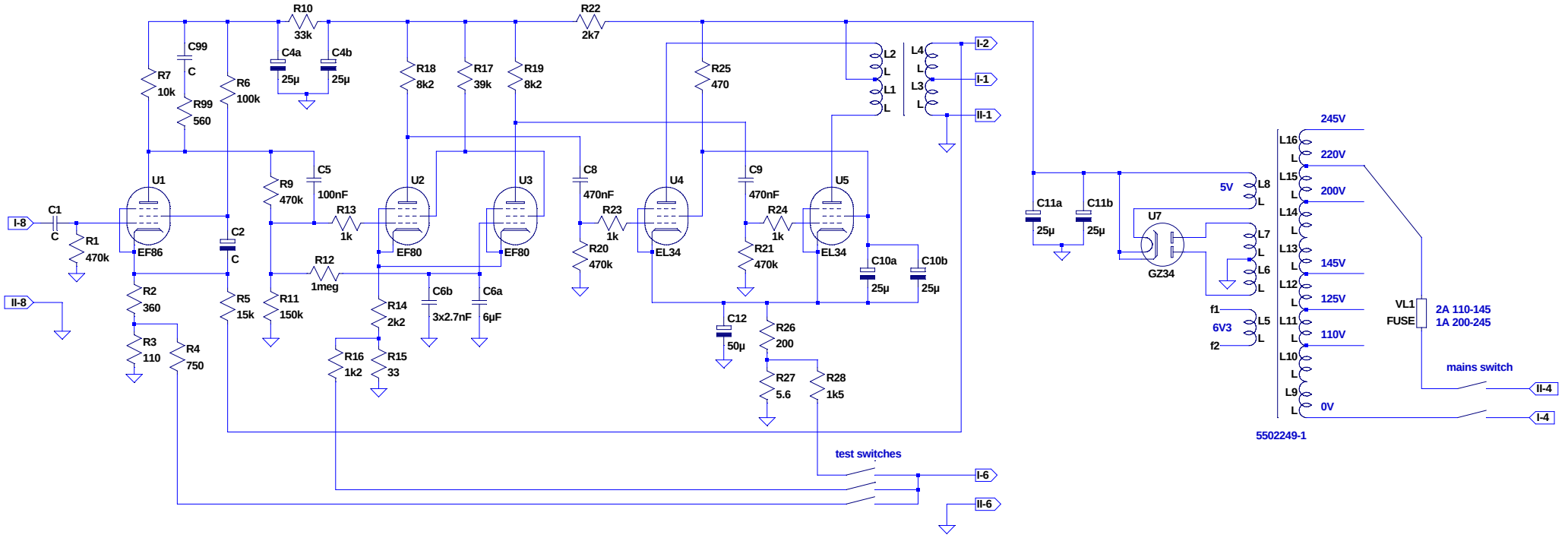
R10
33k
R22
2k7
C99
C
R99
560
R7
10k
R6
100k
C4a
25µ
C4b
25µ
R18
8k2
R17
39k
R19
8k2
R25
470
L2
L
L1
L
L4
L
L3
L
I-2
I-1
II-1
U1
EF86
U2
EF80
U3
EF80
U4
EL34
U5
EL34
I-8
C1
C
R1
470k
II-8
R2
360
R3
110
R4
750
C2
C
R5
15k
R9
470k
C5
100nF
R13
1k
R12
1meg
R11
150k
R14
2k2
R16
1k2
R15
33
C6b
3x2.7nF
C6a
6µF
C8
470nF
R23
1k
R20
470k
C9
470nF
R24
1k
R21
470k
C12
50µ
R26
200
R27
5.6
R28
1k5
C10a
25µ
C10b
25µ
C11a
25µ
C11b
25µ
U7
GZ34
5V
L8
L
L7
L
L6
L
f1
6V3
f2
L5
L
245V
220V
200V
145V
125V
110V
0V
L16
L15
L14
L13
L12
L11
L10
L9
VL1
FUSE
2A 110-145
1A 200-245
mains switch
II-4
I-4
5502249-1
test switches
I-6
II-6